Takeshi

Designed by Takeshi Nishio　TK_20221101

自由度の高いスチールレッグ Takeshi。天板の乗せ方を変えることで、デスクを自由に拡張していくことが可能です。その拡張性は、変化するワークスペースにフレキシブルに対応します。Takeshi はデスクとしての使い方はもちろん、その置き方を変えることでシェルフ、ワゴン、ベンチなど多様な使い方が可能です。オフィスだけでなく、住宅、店舗など、あなたの発想次第で使い方は更に広がります。

Takeshi

Designed by Takeshi Nishio TK_20221101

Takeshi

Designed by Takeshi Nishio　TK_20221101

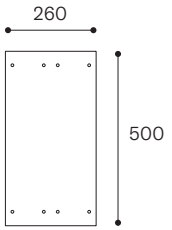

Takeshi

ブラック／グレー／ネイビー／レッド／イエロー／無塗装
税込¥70,400（本体価格¥64,000）
クロメート（シボネ エディション）
税込¥96,800（本体価格¥88,000）

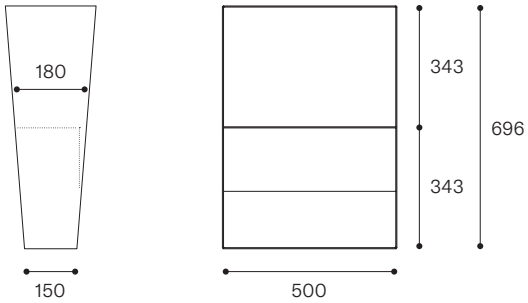

スチールレッグ

オプション

テーブルトップ

W(mm)	D(mm)	H(mm)	材質	価格
1200〜1800	500〜900	24	杉CLT	税込¥49,500（本体価格¥45,000）
			メラミン	税込¥52,800（本体価格¥48,000）
			突板	税込¥60,500（本体価格¥55,000）

テーブルトップ

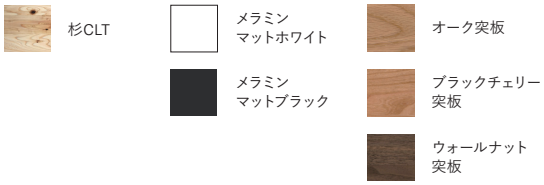

キャスター（4個セット）

W(mm)	D(mm)	H(mm)	材質	価格
40	40	52	PA	税込¥4,620（本体価格¥4,200）

テーブルトップには専用の固定ボルトが付属します。テーブルトップ裏に鬼目ナットが埋め込まれているため、プラスドライバー1本で簡単にレッグとテーブルトップの固定ができます。ビス固定ではないため、何度でもくり返し取り付け・取り外しが可能です。

・価格はすべてメーカー希望小売価格となります（送料は含まれておりません）。
・カラーサンプルの画像は、印刷により実際のものと異なる場合がございます。
・本体幅は価格表記載の範囲内で100mmピッチでサイズオーダーを承っています。
・価格および仕様は2022年11月現在のものとなります。仕様変更や資材価格の高騰などに伴い、やむを得ず変更となる場合がございます。

Takeshi

Designed by Takeshi Nishio　TK_20221101

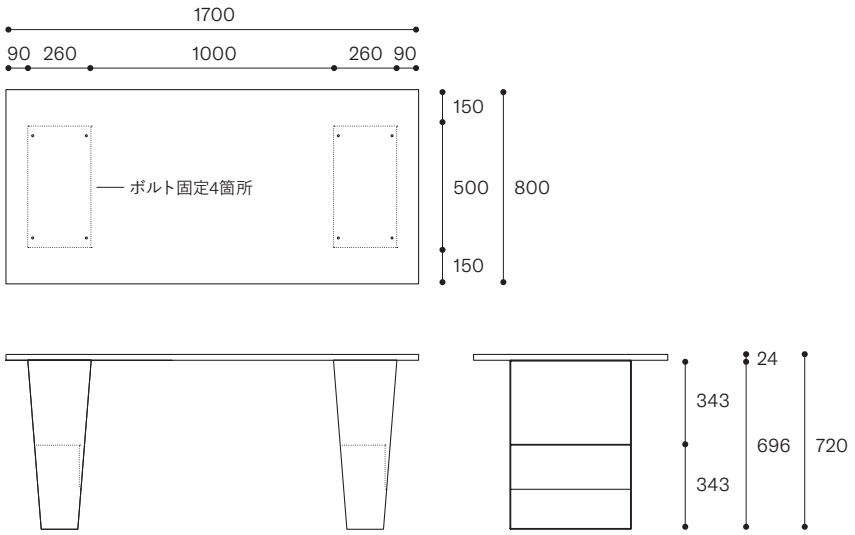

Takeshiレッグ+テーブルトップ　　W1700 / D800 / H720

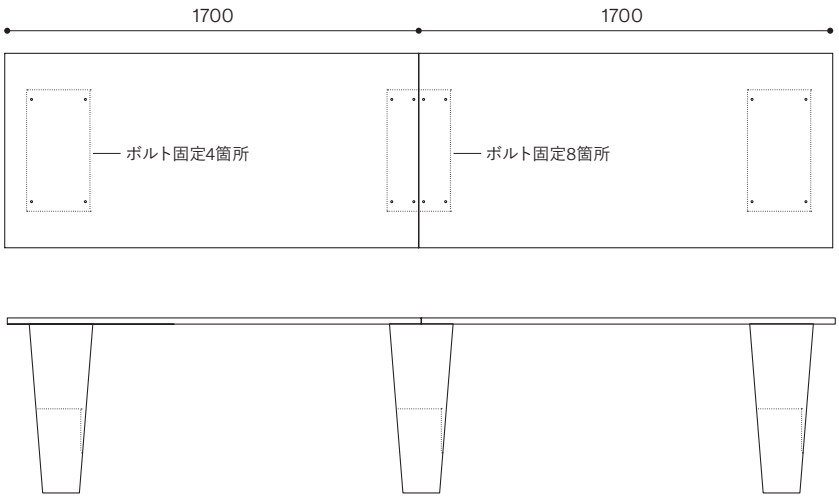

Takeshiレッグ+テーブルトップ（連結）

・価格はすべてメーカー希望小売価格となります（送料は含まれておりません）。
・カラーサンプルの画像は、印刷により実際のものと異なる場合がございます。
・本体幅は価格表記載の範囲内で100mmピッチでサイズオーダーを承っています。
・価格および仕様は2022年11月現在のものとなります。仕様変更や資材価格の高騰などに伴い、やむを得ず変更となる場合がございます。

Takeshi

Designed by Takeshi Nishio　TK_20221101

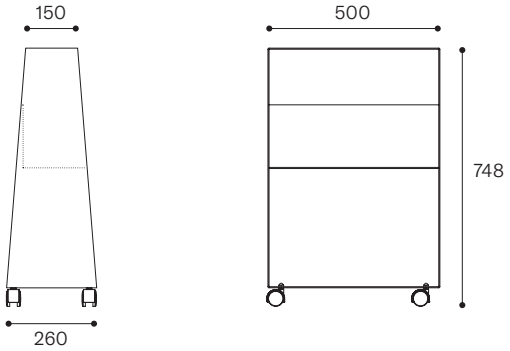

Takeshiレッグ+キャスター

・価格はすべてメーカー希望小売価格となります（送料は含まれておりません）。
・カラーサンプルの画像は、印刷により実際のものと異なる場合がございます。
・本体幅は価格表記載の範囲内で100mmピッチでサイズオーダーを承っています。
・価格および仕様は2022年11月現在のものとなります。仕様変更や資材価格の高騰などに伴い、やむを得ず変更となる場合がございます。